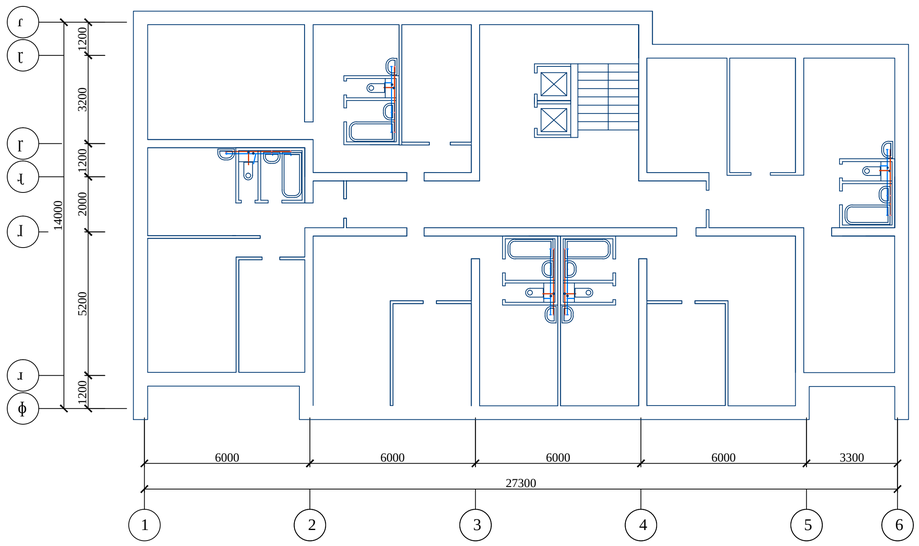

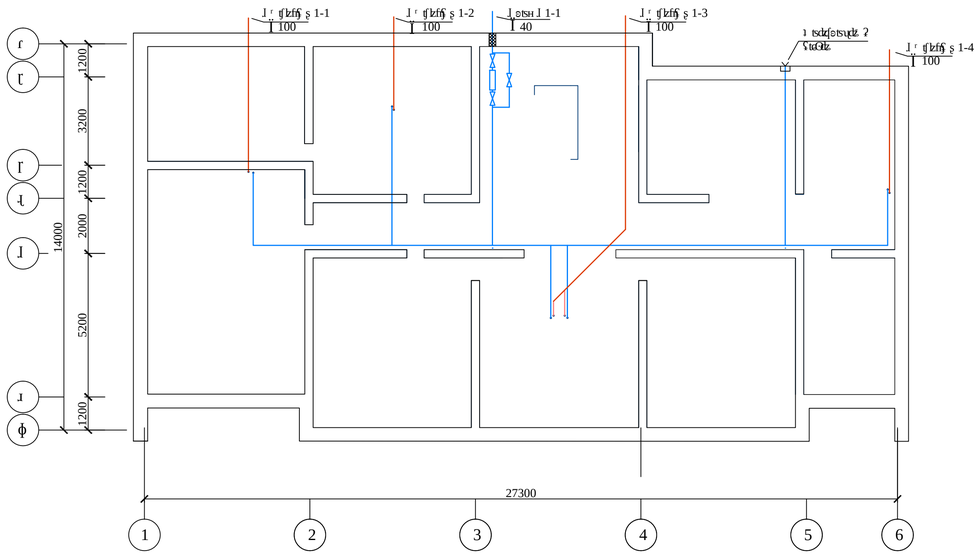

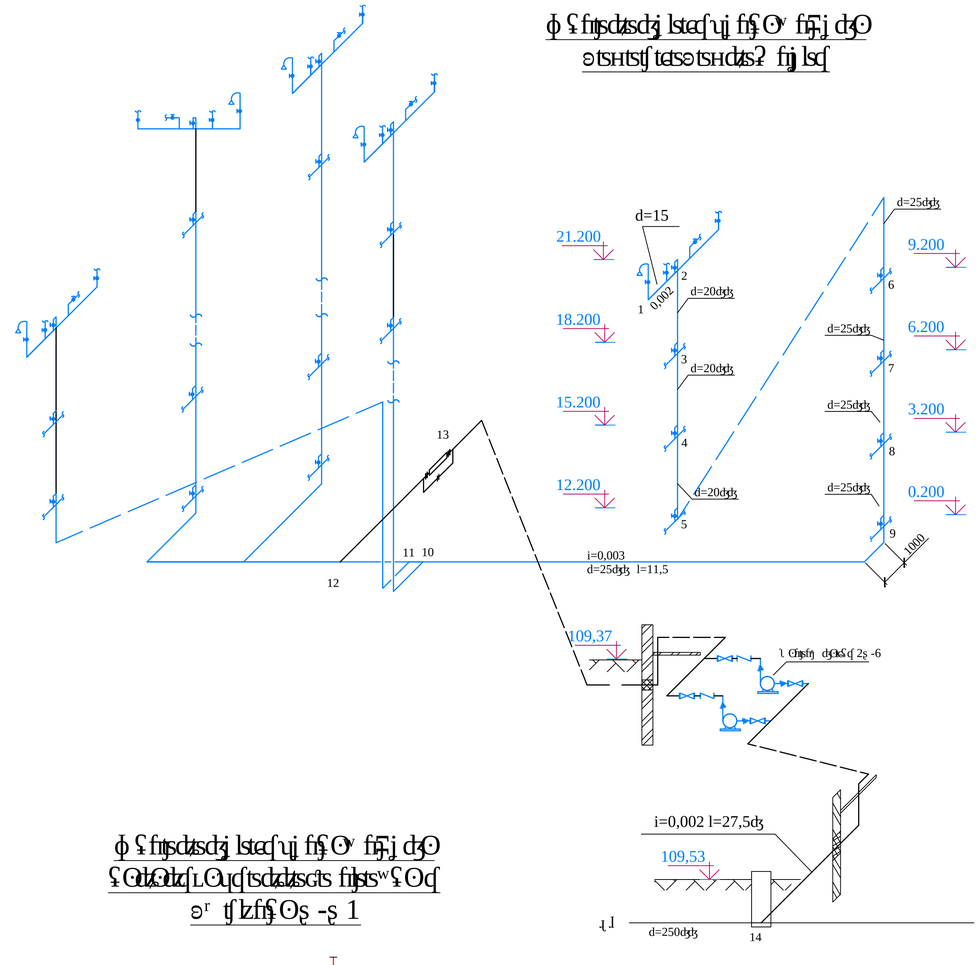

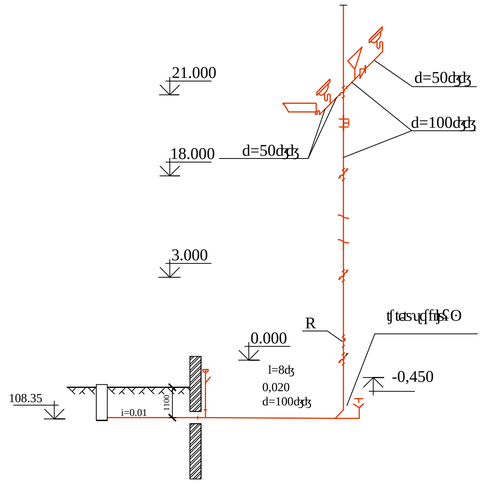

				Ś n 1			
				Ł ś ł	0	1	1
				łłłp łłn łaśśsśnśo ło łłłp łkośłłśnśł ł			
				śł ł łaśpśo ł łł łśpśpśpśłłp ł			
				Ł ś łaśpśo łłłp łłn łaśpśo łłłp łłn łaśpśo łłłp łłn